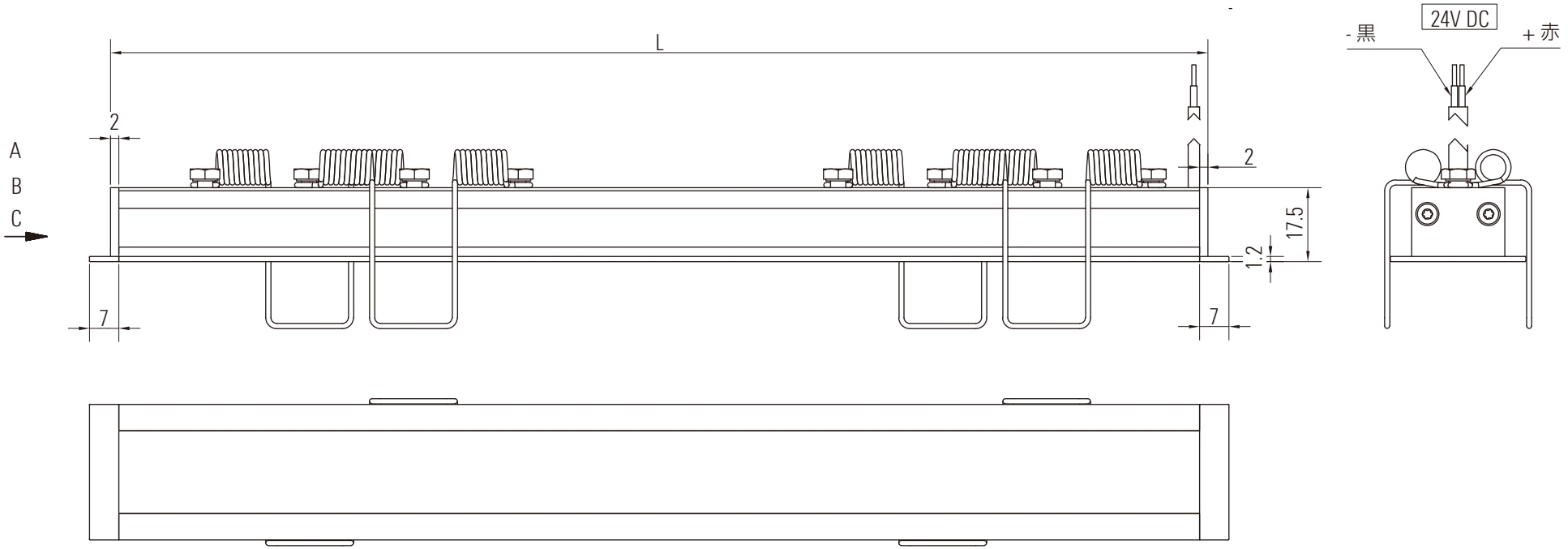


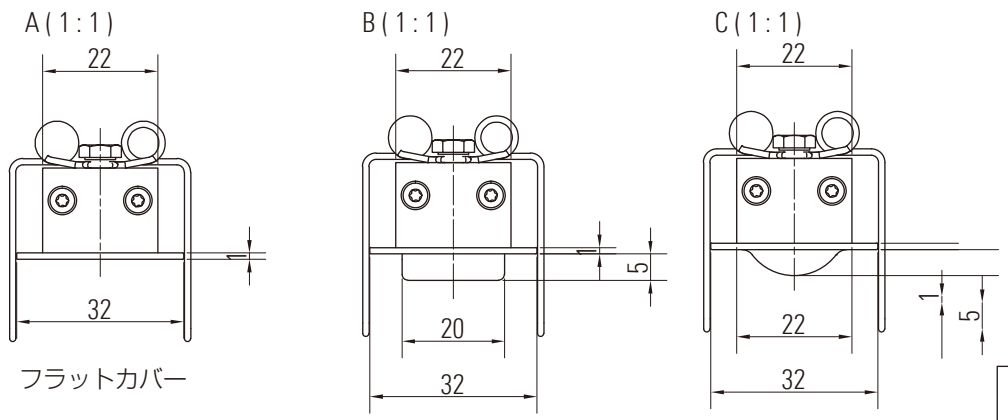


フラットカバー

スクエアカバー

ラウンドカバー

L = N x 62.5 + 10

HD10: N = 1～32

Luci

LED LINEAR™ lighting solutions

Member of the Fagerhult Group

| | | | | | | |
|---|---|---|---|---|---|---|
| | | | | | 日付 | 担当者 |
| | | | | Gezeich net | 20.03.2019 | Demirel |
| | | | | Kontrolliert | | |
| | | | | Norm | | |

"Schutzvermerk ISO 16016 beachten. Refer to protection notice ISO 16016."

| Status | Änderungen | 日付 | 担当者 |
|---|---|---|---|

Allg.tol:

Maflstab:

Material:

商品名: LUNA HD10 IP40

バージョン:

Zeichnungsnummer: 430.0002

1

A3